平成26年度　第62回大阪高等学校バスケットボール新人大会　南地区大会

男子

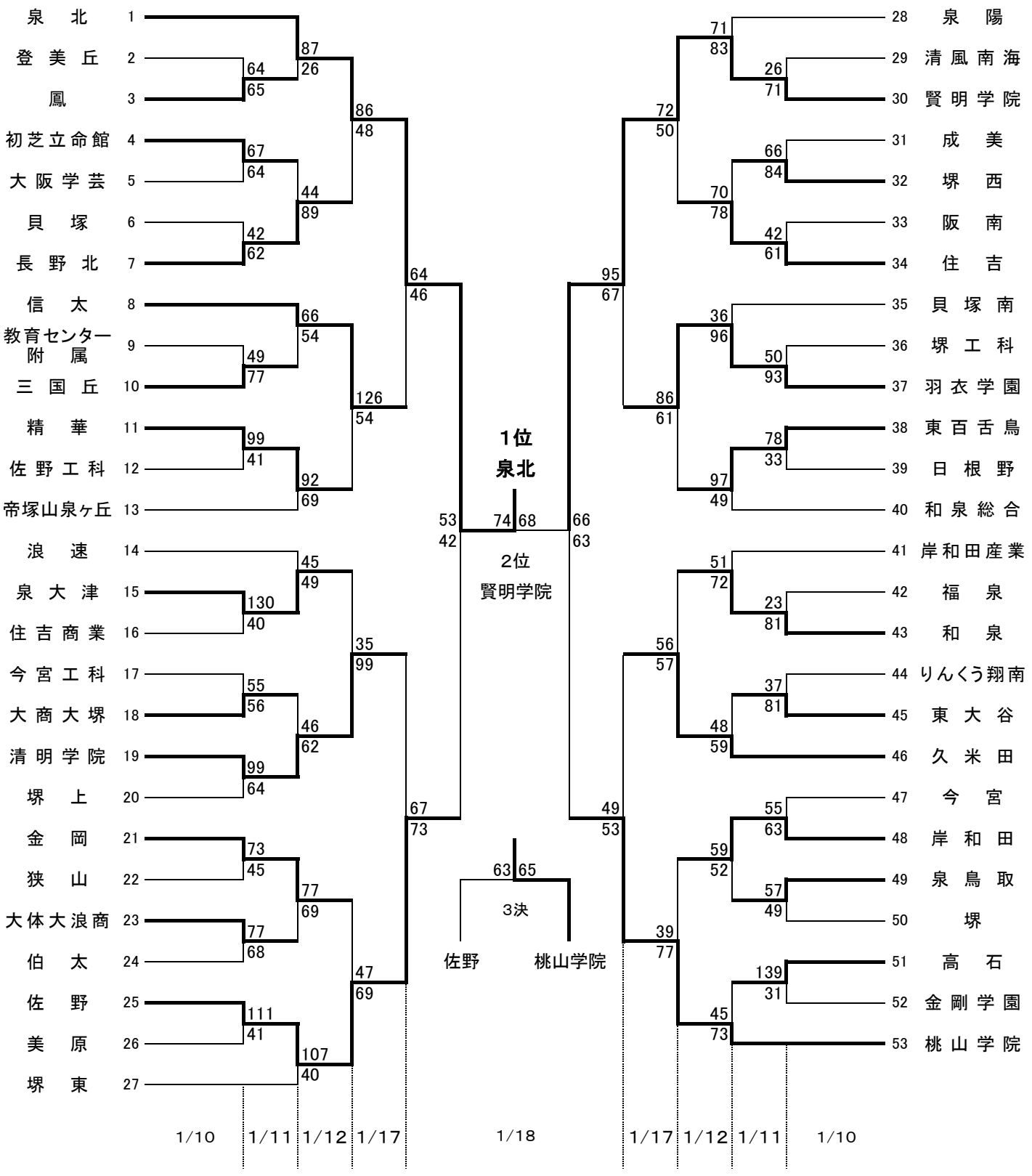

貝南－貝塚南高校　住吉－住吉高校　長北－長野北高校　今宮－今宮高校
堺上－堺上高校　金岡－金岡高校　久米－久米田高校　　信太－信太高校

オフィシャル

☆①	☆②の両チームで
☆②	☆③の両チームで
☆③	☆①の両チームで
☆④	☆⑤の両チームで
☆⑤	☆④の両チームで

オフィシャル

①	②の両チームで
②	①の両チームで
③	④の両チームで
④	③の両チームで

連絡（注意）事項

・各会場へは、公共交通機関を利用してください。

・各会場へは、早く行き過ぎないようにしてください。原則、第1試合開始1時間前で
・各チームは貴重品の管理に注意して下さい。
・会場校のゴミの後始末が大変になっていますので、ゴミの持ち帰りにご協力くださ
・メンバー表提出および競技者一覧表の提示は時間厳守でお願いします。
　第1試合は試合開始30分前、2試合目以降は前の試合のハーフタイム時までで
　提示する競技者一覧表には確認しやすいように朱書きで背番号を記入しておいて
・TO（テーブルオフィシャル）は必ず担当の両チームで行ってください。
大阪高体連バスケット携帯サイト　http://bbosaka.com/